AgSUS
Agência Brasileira de Apoio à Gestão do SUS
CNPJ 37.318.510/0001-11

REQUISIÇÃO DE PROPOSTA COMERCIAL

PROCESSO Nº 07/2024/ULOG/CONTRATO DE GESTÃO/AgSUS

COTAÇÃO DE PREÇO N. 65/2024

AVISO DE CONTRATAÇÃO DIRETA Nº 07/2025

Objeto: Aquisição e entrega de três itens para composição das Salas de Suporte e Observação Clínica nos territórios do Distrito Sanitário Especial Indígena Yanomami (DSEI-Y), no âmbito do Contrato de Gestão no 02/2024, Programa de Trabalho II/SESAI, conforme detalhamento a seguir:

Item	Descrição	Und.	Qtd.
1	Bancada com cuba e armários - Material: Aço Inoxidável ASI 304 / comprimento: 0,95 m / Largura: 0,90 m / Altura: 0,85 m / Espessura: 1,50mm / componentes: com 2 Cubas: 0,60 (A) X 0,60 (L) X 0,3 (P) m	un	5
2	Cadeira de Escritório - Material Estrutura: Liga Alumínio / Chapa de Aço / Material Revestimento Assento E Encosto: 100% Poliéster Lã / Material Encosto: compensado Anatômico Multilaminado / Material Assento: compensado Anatômico Multilaminado / Tipo Base: Polipropileno Injetado / Tipo Encosto: Espaldar Médio / Apoio Braço: com Braços / Características Adicionais: Cadeira Giratória Operacional Tipo B Carga Mínima de / Normas Técnicas: NR17	un	5
3	Mesa de Escritório - Material Estrutura: Aço Carbono / Material Tampo: Madeira MDF / Revestimento Tampo: Laminado Melamínico Baixa Pressão / Largura: 160cm / Profundidade: 0,60M / Altura:75cm / Padrão Acabamento tampo: Bordas PVC 2 mm espessura / Espessura tampo: 25 mm / Características Adicionais 1: Estrutura com Rodízios, Guia de passagem de Cabos	un	5

As especificações técnicas de cada um dos itens estão descritas no item 1 desta Requisição.

Visando a melhor padronização de resultado, bem como a economicidade, este procedimento será julgado pelo **MENOR PREÇO POR ITEM**.

ENCAMINHAMENTO DA PROPOSTA

E-mail para encaminhamento:	A proposta deverá ser cadastrada no Sistema Eletrônico Compras.Gov
Informação encontra-se em nosso site:	**www.agenciasus.org.br**
Telefone de Contato: (61) 3686-4144 ramal 1002 ou (61) 99981-0989	

1. DA ESPECIFICAÇÃO DO PRODUTO/SERVIÇO A SER CONTRATADO

1.1. Os itens devem ser entregues na sede do DSEI Yanomami, em Boa Vista, endereço: rua Cecília Brasil, nº 1043 - Centro, Boa Vista - RR, 69301-080.

1.2. As especificações técnicas dos objetos a serem adquiridos são as seguintes:

1.2.1. **Bancada com cuba e armários**, com dimensões de 95 cm (altura) x 260 cm (largura) x 90 cm (profundidade), confeccionada em aço inoxidável ASI 304 de 1,5 mm de espessura, com 2 cubas: 60 cm (altura) X 60 cm (largura) X 30 cm (profundidade) - (CATMAT – 476057).



1.2.2. **Cadeira de Escritório** - Material Estrutura: Liga Alumínio / Chapa de Aço / Material Revestimento Assento 100% Poliéster Lã / Material Assento: compensado Anatômico Multilaminado / Tipo Base: Polipropileno Injetado / Tipo Apoio Braço: com Braços / Características Adicionais: Cadeira Giratória Operacional Tipo B Carga Mínima: D / Normas Técnicas: NR17 (CATMAT – 618820).



1.2.3. **Mesa de Escritório** - Material Estrutura: Aço Carbono / Material Tampo: Madeira MDF / Revestimento Tampo: Laminado Melamínico Baixa Pressão / Largura: 160cm / Profundidade: 0,60M / Altura:75cm / Padrão Acabamento tampo: Bordas PVC 2 mm espessura / Espessura tampo: 25 mm / Características Adicionais 1: Estrutura com Rodízios, Guia de passagem de Cabos (CATMAT – 619377)

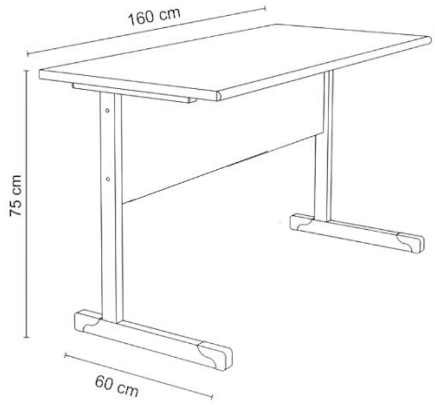

2. DAS CONDIÇÕES DE PAGAMENTO E ENTREGA E/OU PRESTAÇÃO DE SERVIÇOS

2.1. Os produtos serão entregues em até 30 (dias) dias contados da assinatura do contrato.

2.2. A entrega do material deverá ocorrer na sede do DSEI Yanomami, em Boa Vista, endereço: rua Cecília Brasil, nº 1043 - Centro, Boa Vista - RR, 69301-080 a ser realizada durante o horário comercial (das 8h às 18h) em dias úteis, (de segunda à sexta), exceto no caso de entrega agendada.

2.3. O pagamento será efetuado em até 20 dias úteis, contados a partir da apresentação da Nota Fiscal e da anuência do fiscal do contrato.

2.4. Forma de Pagamento: Boleto bancário, transferência bancária ou PIX.

2.5. Os equipamentos deverão ser entregues em até 20 dias após a assinatura do contrato.

3. DA PROPOSTA

3.1. Quaisquer dúvidas ou esclarecimentos adicionais deverão ser encaminhados para o endereço eletrônico: pesquisadeprecos@agenciasus.org.br, **até as 23h59 do dia 16/01/2025,** a fim de serem esclarecidos antes do envio da proposta comercial, sendo que todas as respostas serão enviadas por escrito.

3.2. No caso de impossibilidade de cumprir esse prazo, favor sinalizar outra data para apresentação das cotações.

3.3. Todas as propostas devem ser apresentadas com **identidade visual da empresa, datada e assinada pelo representante legal, com prazo de validade mínima** de **60 (sessenta) dias**. Além das especificações contidas na **requisição de proposta comercial**, deverá ser indicado os dados abaixo:

Razão Social:	
CNPJ:	
Endereço:	

Telefone:	
Dados Bancários:	
Representante Legal:	
CPF do Representante Legal:	
Nome do responsável com assinatura:	
Data da proposta:	
Validade da proposta:	

Todos os documentos deverão ser emitidos em favor do CNPJ da proponente. Se for a própria matriz quem executará o objeto, toda a documentação de habilitação a ser apresentada deverá ser expedida em nome da matriz. Caso o serviço ou produto seja efetivamente entregue por filial, toda a documentação de habilitação deverá ser encaminhada em nome dessa filial.

Unidade de Aquisições e Contratos

UAC/DIOP/AgSUS

061-99981-0989 e 061-3686-4144 Ramal 1002